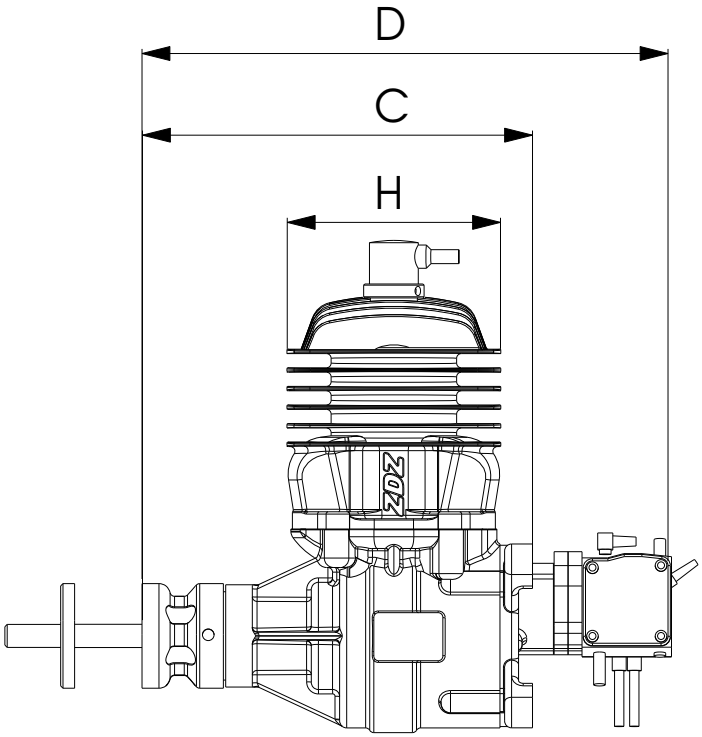
D
C
H
ZDZ

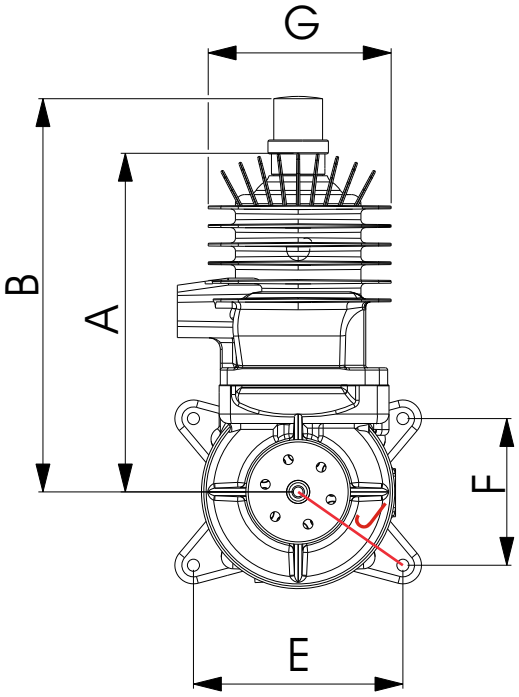
G
B
A
F
E